LOKALIZACJA	TABLICA ZASILAJĄCA TW												
NUMER OBWODU				TW-1	TW-2	TW-3	TW-4	TW-5	TW-6	TW-7	TW-8	TW-9	
NAZWA OBWODU	Zasilanie	Kontrola napięcia	Ochrona przepięciowa	Jedn .zewn. zestaw 2 AJYA90LALH	Jedn .zewn. zestaw 2 AJYA72LALH	Jedn .zewn. zestaw 3 AJYA144LALH	Jedn .zewn. zestaw 3 AJYA126LALH	Jedn .zewn. zestaw 4 AJYA144LALH	Jedn .zewn. zestaw 4 AJYA108LALH	Jedn .zewn. zestaw 5 AOYG07LM	Jedn .zewn. zestaw 5 AOYG07LM	Jedn .zewn. zestaw 1 AJY126LALH	
MOC ZAINST.	55,82			7,8	5,7	14,2	11,5	14,2	9,6	3,0	3,0	11,5	
PRĄD OBC.	75,0			12,6	9,2	22,7	19,5	22,7	16,3	14,5	14,5	19,5	

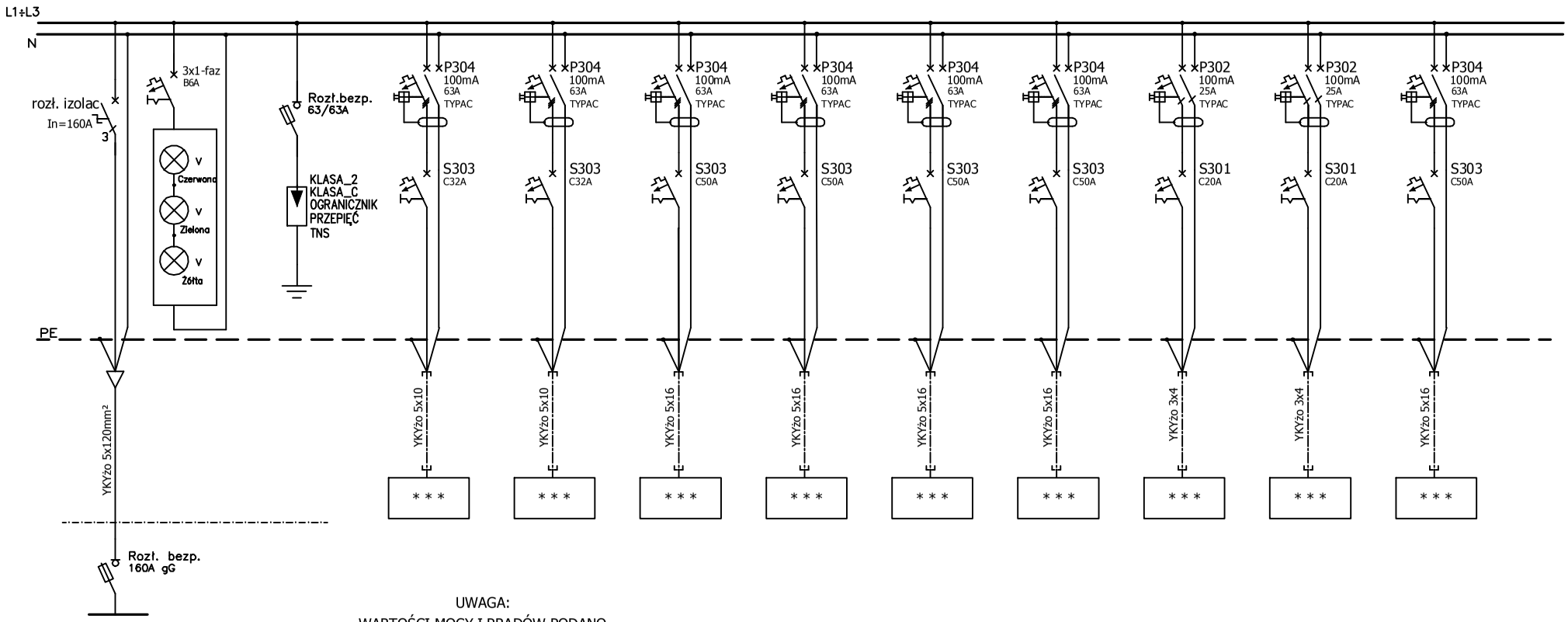

Rozdzielnica główna

UWAGA:
WARTOŚCI MOCY I PRĄDÓW PODANO ZGODNIE Z DANYMI TECHNICZNYMI ZAWARTYMI W KARTACH KATALOGOWYCH URZĄDZEŃ.
WARTOŚCI ZABEZPIECZEŃ DOBRANO ZGODNIE Z ZALECENIAMI PRODUCENTA URZĄDZEŃ

Środek dodatkowej ochrony przeciwporażeniowej:
SZYBKIE WYŁĄCZENIE
Układ sieci: TNS

Moc zainstalowana: Pi = 80,5 kW
Moc zapotrzebowana: Pz = 64,4 kW

Prąd obciążenia : Iobc = 104 A

BIURO PROJEKTOWO - USŁUGOWE
mgr inż. Marcin Raniowski
Gliwice
ul. ONZ 2/5
tel : 510 626 830

Temat: Projekt instalacji klimatyzacji dla Przychodni Specjalistycznej zlokalizowanej przy ul. Niedurnego 50D w Rudzie Śląskiej

Tablica zasilająca TW. Schemat strukturalny

Data: 09.2014

Obiekt : Budynek Przychodni Specjalistycznej ul. Niedurnego 50D, Ruda Śląska

Inwestor: Przychodnia Specjalistyczna SP ZOZ ul. Niedurnego 50D, Ruda Śląska

ark. / l.arkuszy 1 / 2

	Nazwisko	Podpis	Upraw. Nr
Projektował	mgr inż. Tomasz Gliniecki		SLK/5096/PWOE/14

Rysunek nr E-01